GX71 dimensions
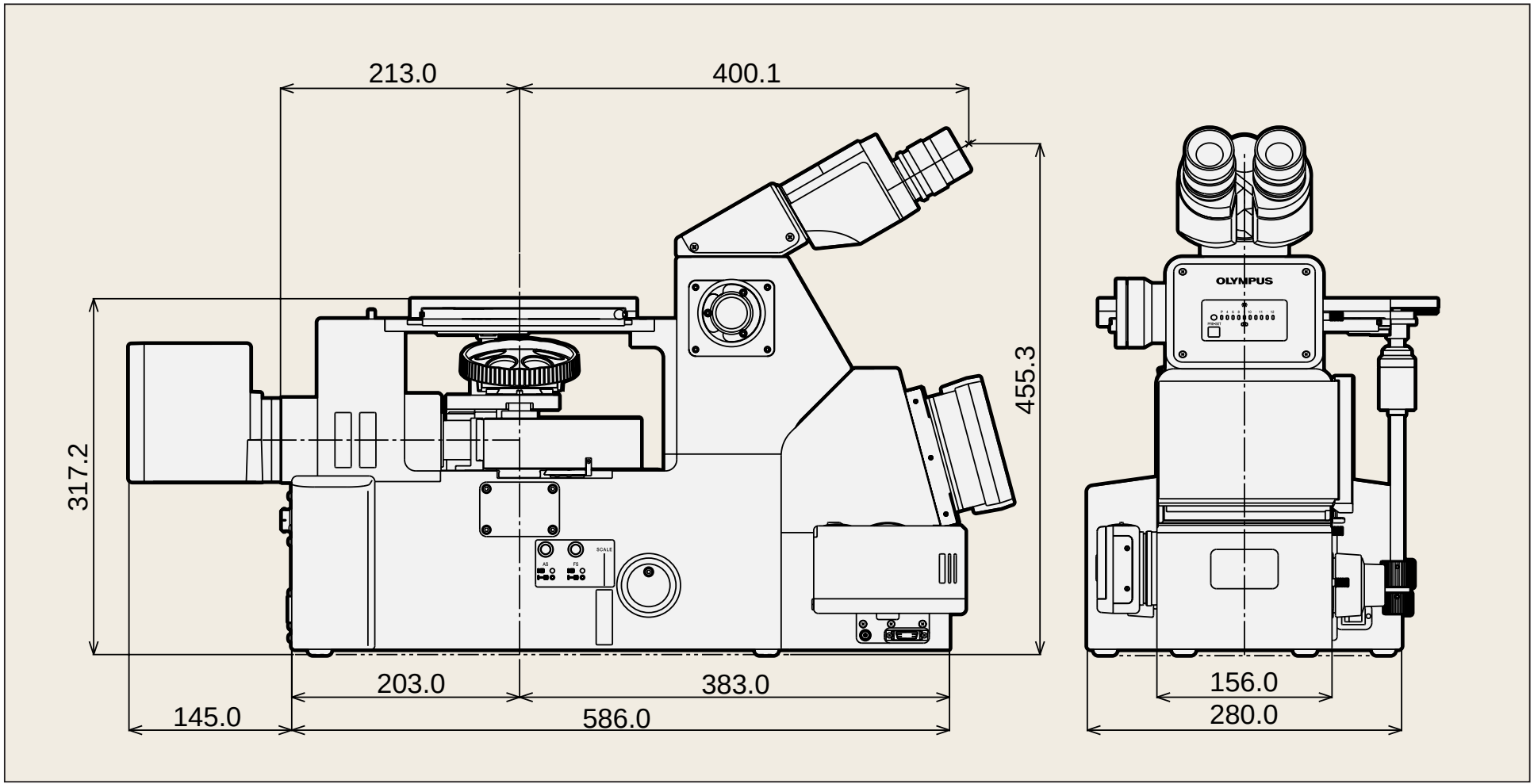
(unit:mm)